Montageanleitung

für Säwelle fb-efv

für PS120-500 mit 9-16 Auslässe

Stand: 04/2016 V1.0

Best. Nr.: 00600-3-950

Inhaltsverzeichnis

1 Lieferumfang von 04000-2-297 ... 3
2 Allgemeine Montagehinweise ... 3
2.1 Artikelerklärung anhand der Säwelle ... 3
2.2 Einzelteil Erklärung ... 4
2.3 Montage Särad fb links und rechts vom fördernden Särad ... 4
2.4 Montage Särad fb an den Enden der Säwelle ... 5
2.5 Anfang und Ende beim Stecken der Säwelle ... 5
3 Säwellenmontage für 9 - 16 Abgänge ... 6
3.1 Säwelle fb-efv 9-Abgänge ... 6
3.2 Säwelle fb-efv 10-Abgänge ... 7
3.3 Säwelle fb-efv 11-Abgänge ... 8
3.4 Säwelle fb-efv 12-Abgänge ... 9
3.5 Säwelle fb-efv 13-Abgänge ... 10
3.6 Säwelle fb-efv 14-Abgänge ... 11
3.7 Säwelle fb-efv 15-Abgänge ... 12
3.8 Säwelle fb-efv 16-Abgänge ... 13
4 Notizen ... 14

1 Lieferumfang von 04000-2-297

(Bildbeschreibung siehe 2.1 und 2.2)

1 Stk	04000-2-044 Säradsechskantwelle P8 D abgedreht
4 Stk	04000-3-711 O-Ring 14,1x1,6 (2 Stk als Reserve)
16 Stk	04000-3-604 Särad efv
22 Stk	04000-3-710 Särad fb
2 Stk	04000-3-707 Särad eb
16 Stk	04000-3-029 Distanzscheibe 0,3mm KB

Im Lieferumfang sind sämtliche Säräder vorhanden, um die Säwelle entsprechend den Auslässen am PS zu montieren. (d.h. es bleiben je nach PS verschiedene Stückzahlen an Säräder übrig)

2 Allgemeine Montagehinweise

2.1 Artikelerklärung anhand der Säwelle

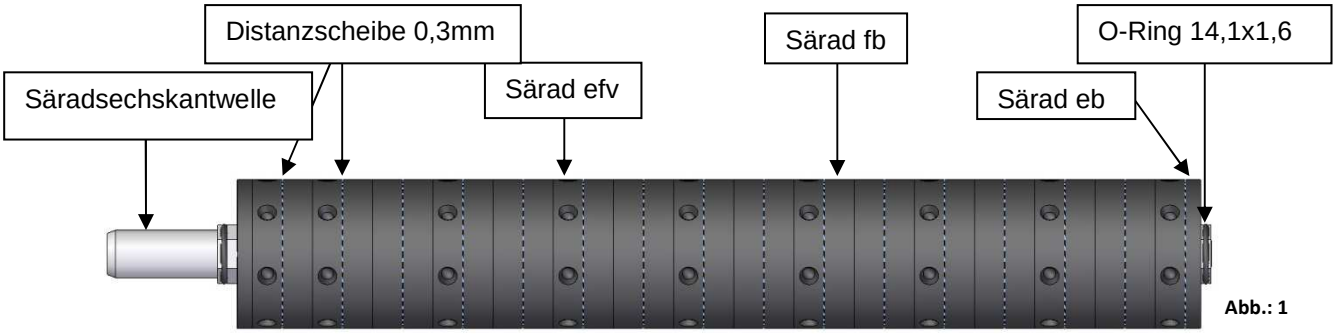

Abb.: 1

2.2 Einzelteil Erklärung

1x Säradsechskantwelle	16x Distanzscheibe 0,3mm	16x Särad efv
04000-2-044	04000-3-029	04000-3-604
4x O-Ring 14,1x1,6	22x Särad fb	2x Särad eb
04000-3-711	04000-3-710	04000-3-707

Abb.: 2

2.3 Montage Särad fb links und rechts vom fördernden Särad

Die geschlossene Seite vom Särad fb muss immer zum fördernden Särad zeigen, da bei falscher Montage Saatgut in die Öffnungen fließen würde.
(Achtung: Bild zeigt eventuell anderes förderndes Särad als vorhanden)

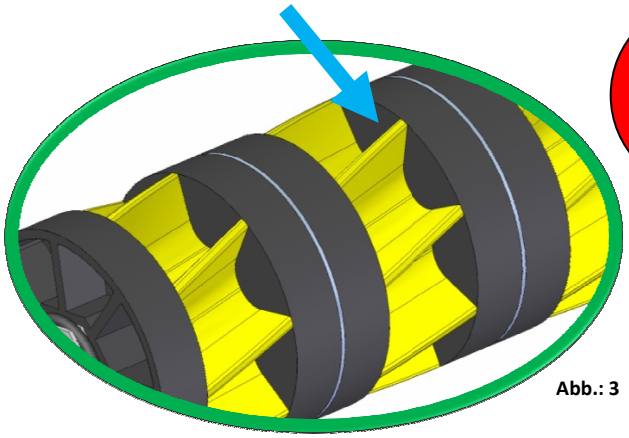

Abb.: 3

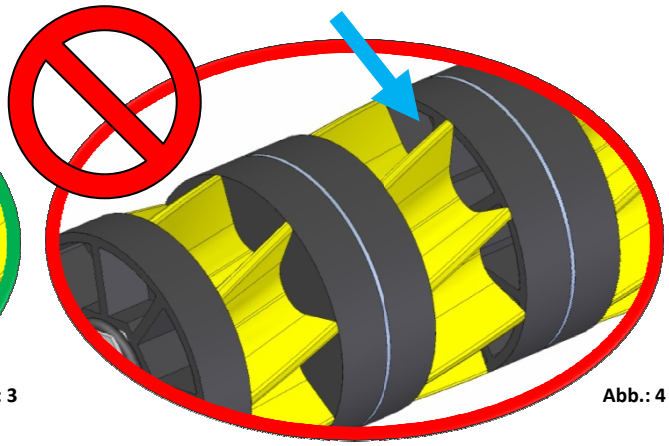

Abb.: 4

2.4 Montage Särad fb oder eb an den Enden der Säwelle

Beim ersten und letzten Särad fb oder eb müssen die Öffnungen immer nach außen zeigen.
(Achtung: Bild zeigt eventuell anderes förderndes Särad als vorhanden)

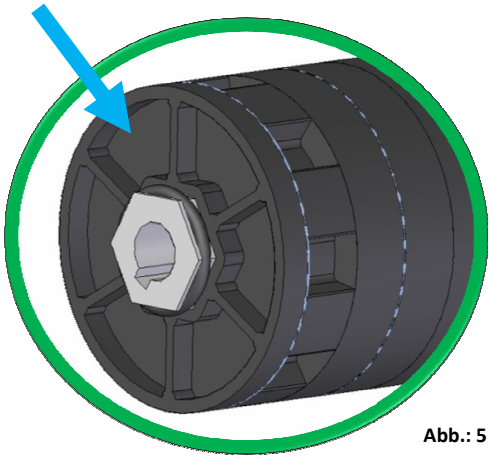

Abb.: 5

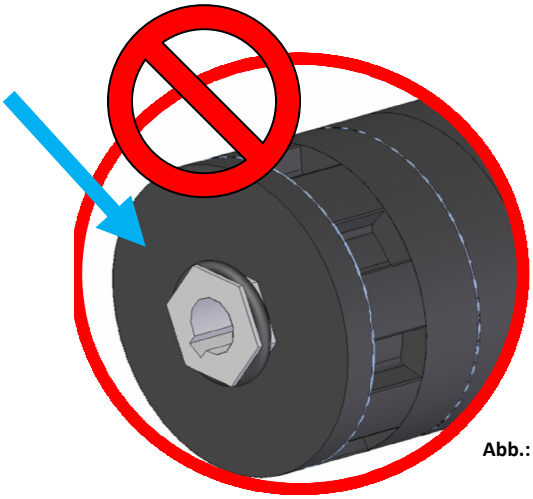

Abb.: 6

2.5 Anfang und Ende beim Stecken der Säwelle

Beim Stecken der Säwelle wird **immer** auf der rechten Seite angefangen (siehe Abb.:7).

Abb.: 7

3 Säwellenmontage für 9 - 16 Abgänge

3.1 Säwelle fb-efv 9-Abgänge

Zum Stecken der Säwelle werden folgende Artikel benötigt:

1	Stk	Säradsechskantwelle
2	Stk	O-Ring 14,1x1,6
9	Stk	Särad efv
22	Stk	Särad fb
2	Stk	Särad eb
16	Stk	Distanzscheibe 0,3mm KB

Die Säwelle wird folgendermaßen gesteckt:

- 1x Särad eb
- 7x Gruppe 1: 0,3mm Scheibe + Särad efv + Särad fb + 0,3mm Scheibe + 2x Särad fb
- 1x Gruppe 2: 0,3mm Scheibe + Särad efv + Särad fb
- 1x Gruppe 3: 0,3mm Scheibe + Särad efv + Särad eb

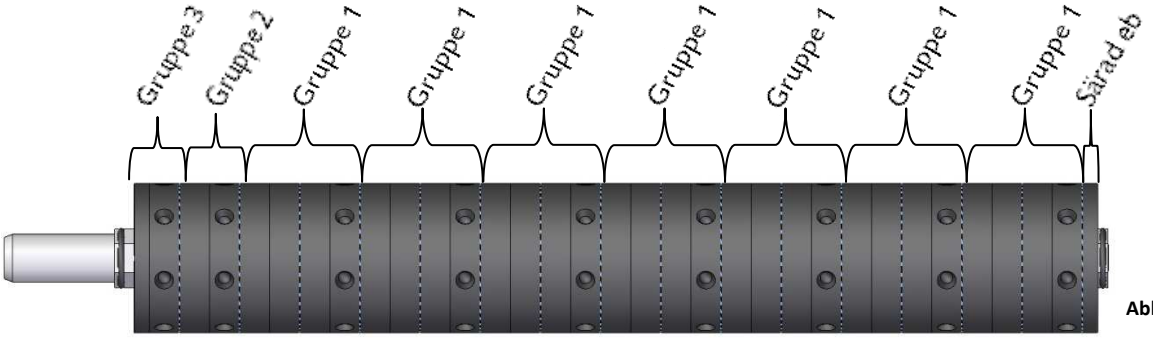

Abb.: 8

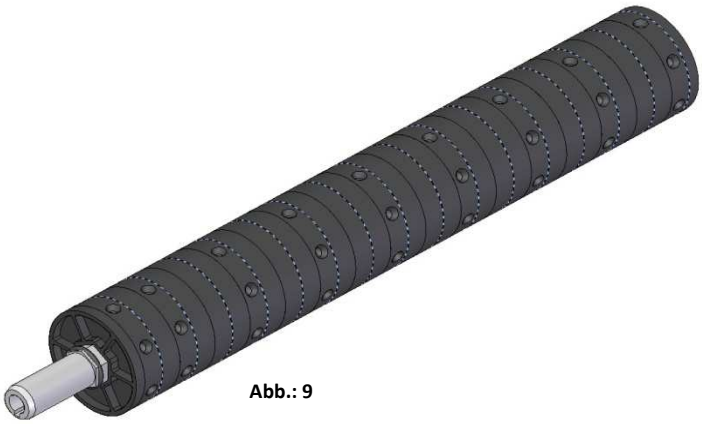
Abb.: 9

Zur Kontrolle sollten folgende Artikel überbleiben:

2	Stk	O-Ring 14,1x1,6
7	Stk	Särad efv
0	Stk	Särad fb
0	Stk	Särad eb
0	Stk	Distanzscheibe 0,3mm KB

3.2 Säwelle fb-efv 10-Abgänge

Zum Stecken der Säwelle werden folgende Artikel benötigt:

1	Stk	Säradsechskantwelle
2	Stk	O-Ring 14,1x1,6
10	Stk	Särad efv
21	Stk	Särad fb
2	Stk	Särad eb
16	Stk	Distanzscheibe 0,3mm KB

Die Säwelle wird folgendermaßen gesteckt:

- 1x Särad eb
- 6x Gruppe 1: 0,3mm Scheibe + Särad efv + Särad fb + 0,3mm Scheibe + 2x Särad fb
- 3x Gruppe 2: 0,3mm Scheibe + Särad efv + Särad fb
- 1x Gruppe 3: 0,3mm Scheibe + Särad efv + Särad eb

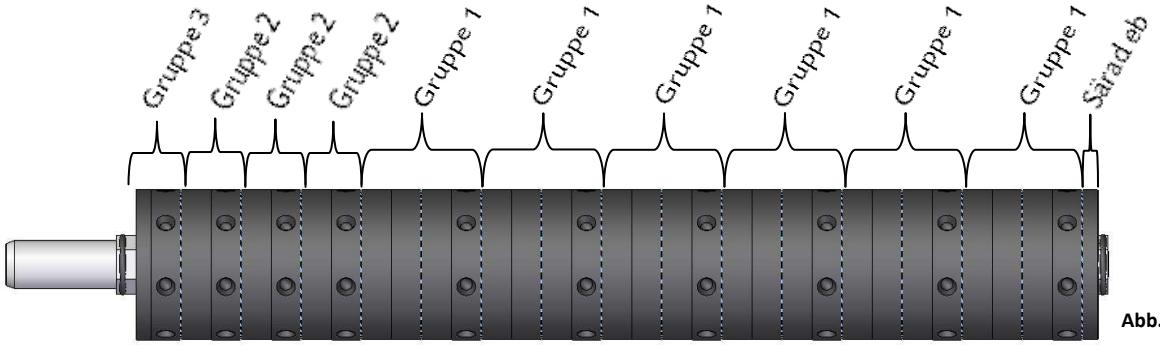

Abb.: 10

Abb.: 11

Zur Kontrolle sollten folgende Artikel überbleiben:

2	Stk	O-Ring 14,1x1,6
6	Stk	Särad efv
1	Stk	Särad fb
0	Stk	Särad eb
0	Stk	Distanzscheibe 0,3mm KB

3.3 Säwelle fb-efv 11-Abgänge

Zum Stecken der Säwelle werden folgende Artikel benötigt:

1	Stk	Säradsechskantwelle
2	Stk	O-Ring 14,1x1,6
11	Stk	Särad efv
20	Stk	Särad fb
2	Stk	Särad eb
16	Stk	Distanzscheibe 0,3mm KB

Die Säwelle wird folgendermaßen gesteckt:

- 1x Särad eb
- 5x Gruppe 1: 0,3mm Scheibe + Särad efv + Särad fb + 0,3mm Scheibe + 2x Särad fb
- 5x Gruppe 2: 0,3mm Scheibe + Särad efv + Särad fb
- 1x Gruppe 3: 0,3mm Scheibe + Särad efv + Särad eb

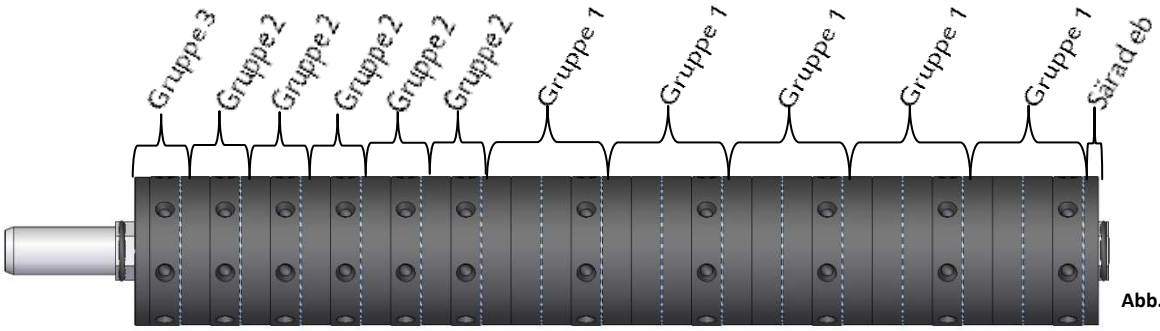

Abb.: 12

Abb.: 13

Zur Kontrolle sollten folgende Artikel überbleiben:

2	Stk	O-Ring 14,1x1,6
5	Stk	Särad efv
2	Stk	Särad fb
0	Stk	Särad eb
0	Stk	Distanzscheibe 0,3mm KB

3.4 Säwelle fb-efv 12-Abgänge

Zum Stecken der Säwelle werden folgende Artikel benötigt:

1	Stk	Säradsechskantwelle
2	Stk	O-Ring 14,1x1,6
12	Stk	Särad efv
19	Stk	Särad fb
2	Stk	Särad eb
16	Stk	Distanzscheibe 0,3mm KB

Die Säwelle wird folgendermaßen gesteckt:

- 1x Särad eb
- 4x Gruppe 1: 0,3mm Scheibe + Särad efv + Särad fb + 0,3mm Scheibe + 2x Särad fb
- 7x Gruppe 2: 0,3mm Scheibe + Särad efv + Särad fb
- 1x Gruppe 3: 0,3mm Scheibe + Särad efv + Särad eb

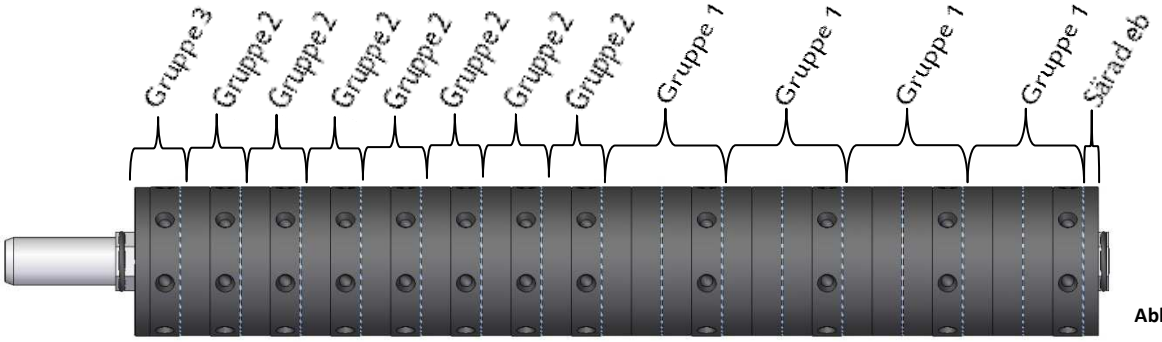

Abb.: 14

Abb.: 15

Zur Kontrolle sollten folgende Artikel überbleiben:

2	Stk	O-Ring 14,1x1,6
4	Stk	Särad efv
3	Stk	Särad fb
0	Stk	Särad eb
0	Stk	Distanzscheibe 0,3mm KB

3.5 Säwelle fb-efv 13-Abgänge

Zum Stecken der Säwelle werden folgende Artikel benötigt:

1	Stk	Säradsechskantwelle
2	Stk	O-Ring 14,1x1,6
13	Stk	Särad efv
18	Stk	Särad fb
2	Stk	Särad eb
16	Stk	Distanzscheibe 0,3mm KB

Die Säwelle wird folgendermaßen gesteckt:

- 1x Särad eb
- 3x Gruppe 1: 0,3mm Scheibe + Särad efv + Särad fb + 0,3mm Scheibe + 2x Särad fb
- 9x Gruppe 2: 0,3mm Scheibe + Särad efv + Särad fb
- 1x Gruppe 3: 0,3mm Scheibe + Särad efv + Särad eb

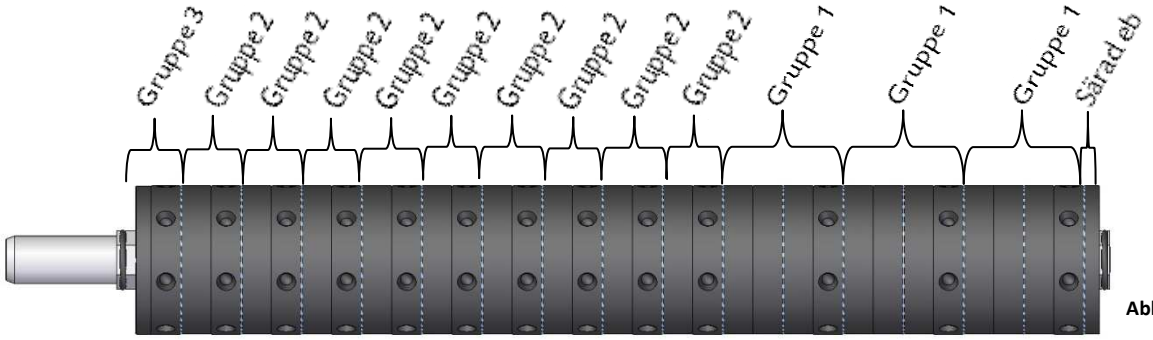

Abb.: 16

Abb.: 17

Zur Kontrolle sollten folgende Artikel überbleiben:

2	Stk	O-Ring 14,1x1,6
3	Stk	Särad efv
4	Stk	Särad fb
0	Stk	Särad eb
0	Stk	Distanzscheibe 0,3mm KB

3.6 Säwelle fb-efv 14-Abgänge

Zum Stecken der Säwelle werden folgende Artikel benötigt:

1	Stk	Säradsechskantwelle
2	Stk	O-Ring 14,1x1,6
14	Stk	Särad efv
17	Stk	Särad fb
2	Stk	Särad eb
16	Stk	Distanzscheibe 0,3mm KB

Die Säwelle wird folgendermaßen gesteckt:

- 1x Särad eb
- 2x Gruppe 1: 0,3mm Scheibe + Särad efv + Särad fb + 0,3mm Scheibe + 2x Särad fb
- 11x Gruppe 2: 0,3mm Scheibe + Särad efv + Särad fb
- 1x Gruppe 3: 0,3mm Scheibe + Särad efv + Särad eb

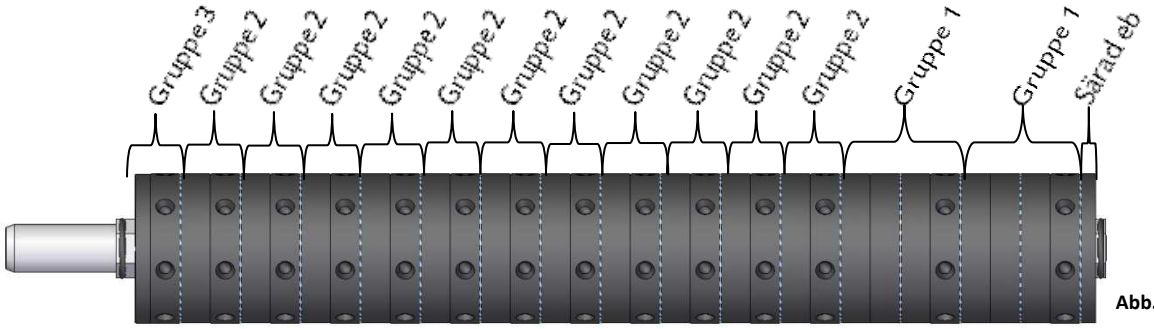

Abb.: 18

Abb.: 19

Zur Kontrolle sollten folgende Artikel überbleiben:

2	Stk	O-Ring 14,1x1,6
2	Stk	Särad efv
5	Stk	Särad fb
0	Stk	Särad eb
0	Stk	Distanzscheibe 0,3mm KB

3.7 Säwelle fb-efv 15-Abgänge

Zum Stecken der Säwelle werden folgende Artikel benötigt:

1	Stk	Säradsechskantwelle
2	Stk	O-Ring 14,1x1,6
15	Stk	Särad efv
16	Stk	Särad fb
2	Stk	Särad eb
16	Stk	Distanzscheibe 0,3mm KB

Die Säwelle wird folgendermaßen gesteckt:

- 1x Särad eb
- 1x Gruppe 1: 0,3mm Scheibe + Särad efv + Särad fb + 0,3mm Scheibe + 2x Särad fb
- 14x Gruppe 2: 0,3mm Scheibe + Särad efv + Särad fb
- 1x Gruppe 3: 0,3mm Scheibe + Särad efv + Särad eb

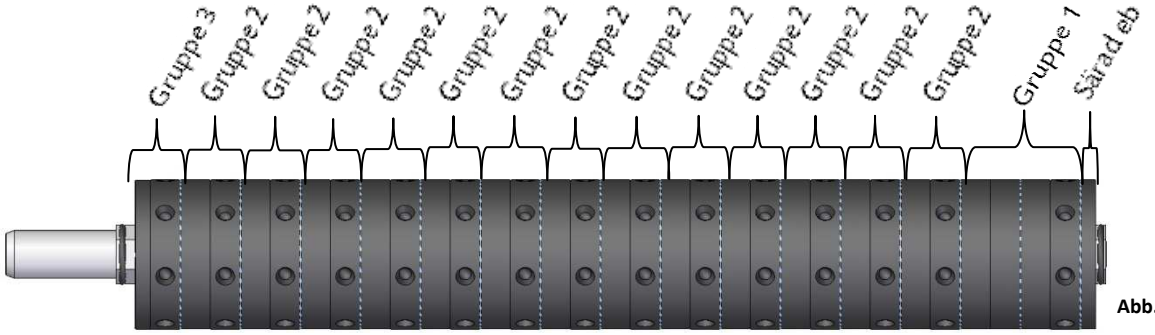

Abb.: 20

Abb.: 21

Zur Kontrolle sollten folgende Artikel überbleiben:

2	Stk	O-Ring 14,1x1,6
1	Stk	Särad efv
6	Stk	Särad fb
0	Stk	Särad eb
0	Stk	Distanzscheibe 0,3mm KB

3.8 Säwelle fb-efv 16-Abgänge

Zum Stecken der Säwelle werden folgende Artikel benötigt:

1	Stk	Säradsechskantwelle
2	Stk	O-Ring 14,1x1,6
16	Stk	Särad efv
15	Stk	Särad fb
2	Stk	Särad eb
16	Stk	Distanzscheibe 0,3mm KB

Die Säwelle wird folgendermaßen gesteckt:

- 1x Särad eb
- 15x Gruppe 2: 0,3mm Scheibe + Särad efv + Särad fb
- 1x Gruppe 3: 0,3mm Scheibe + Särad efv + Särad eb

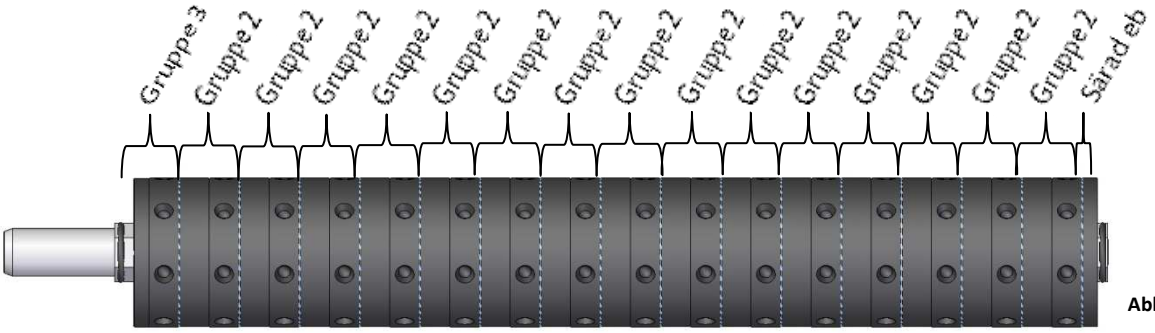

Abb.: 22

Abb.: 23

Zur Kontrolle sollten folgende Artikel überbleiben:

2	Stk	O-Ring 14,1x1,6
0	Stk	Särad efv
7	Stk	Särad fb
0	Stk	Särad eb
0	Stk	Distanzscheibe 0,3mm KB

4 Notizen

Qualität für Profis

Von Landwirten inspiriert & von Profis realisiert

APV - Technische Produkte GmbH
Dallein 15
AT-3753 Hötzelsdorf

Tel.: +43/(0)2913 / 8001
Fax.: +43/(0)2913 / 8002

www.apv.at
office@apv.at